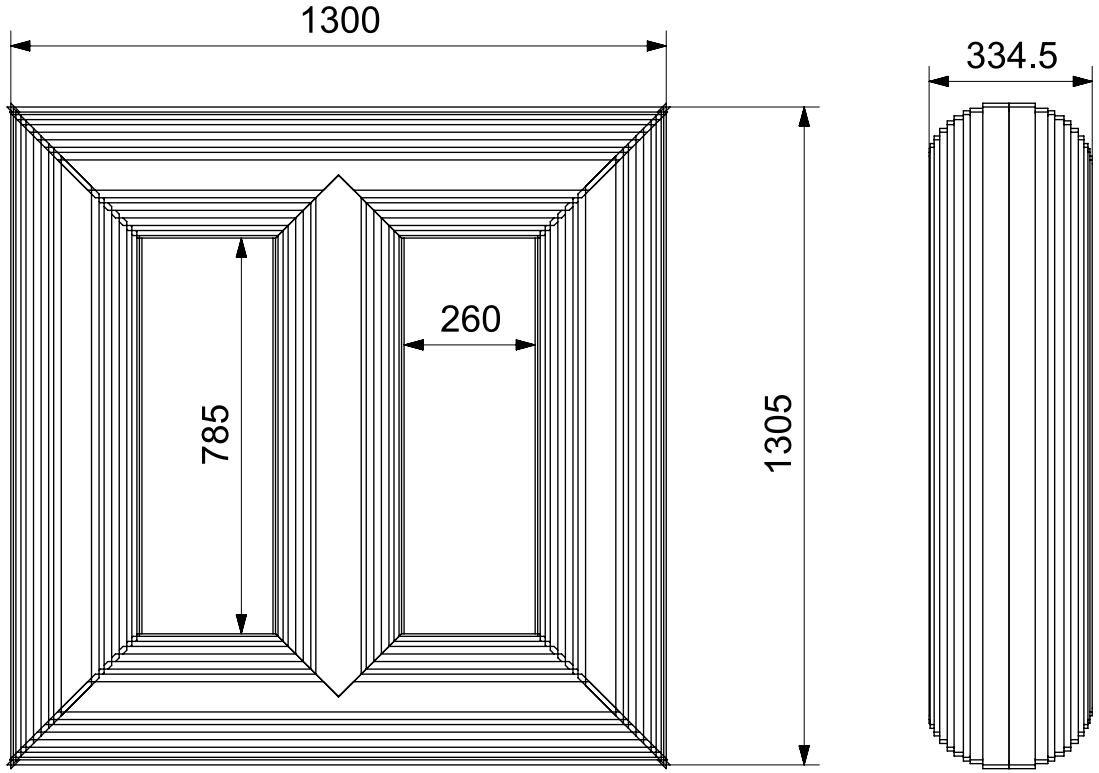

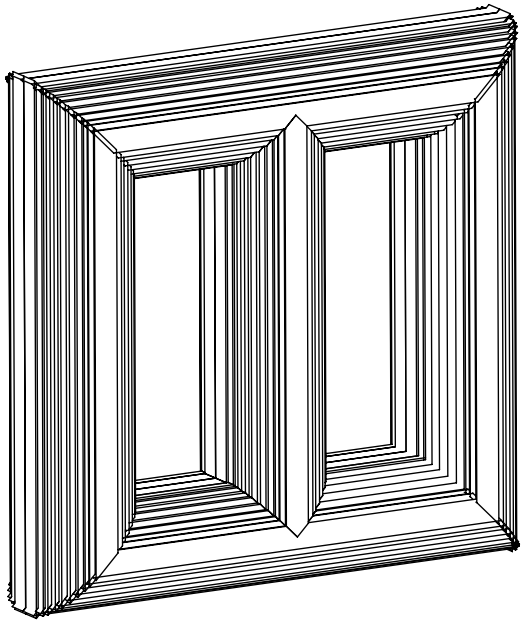

Cad:	N.H.Hoang			Product: 3750kVA PAD_MOUNTED TRANSFORMER 24.9/4.16	
Check:	V.T.Binh			Tên bản vẽ/Description :	Số bản vẽ/Draw no:
Approve:	M.N.Trinh			CORE	Tỷ lệ/Scale:
HAVEC VIETNAM ELECTRICAL EQUIPMENT MANUFACTURING J.S.C					Số lượng(Quantily):
					Note: